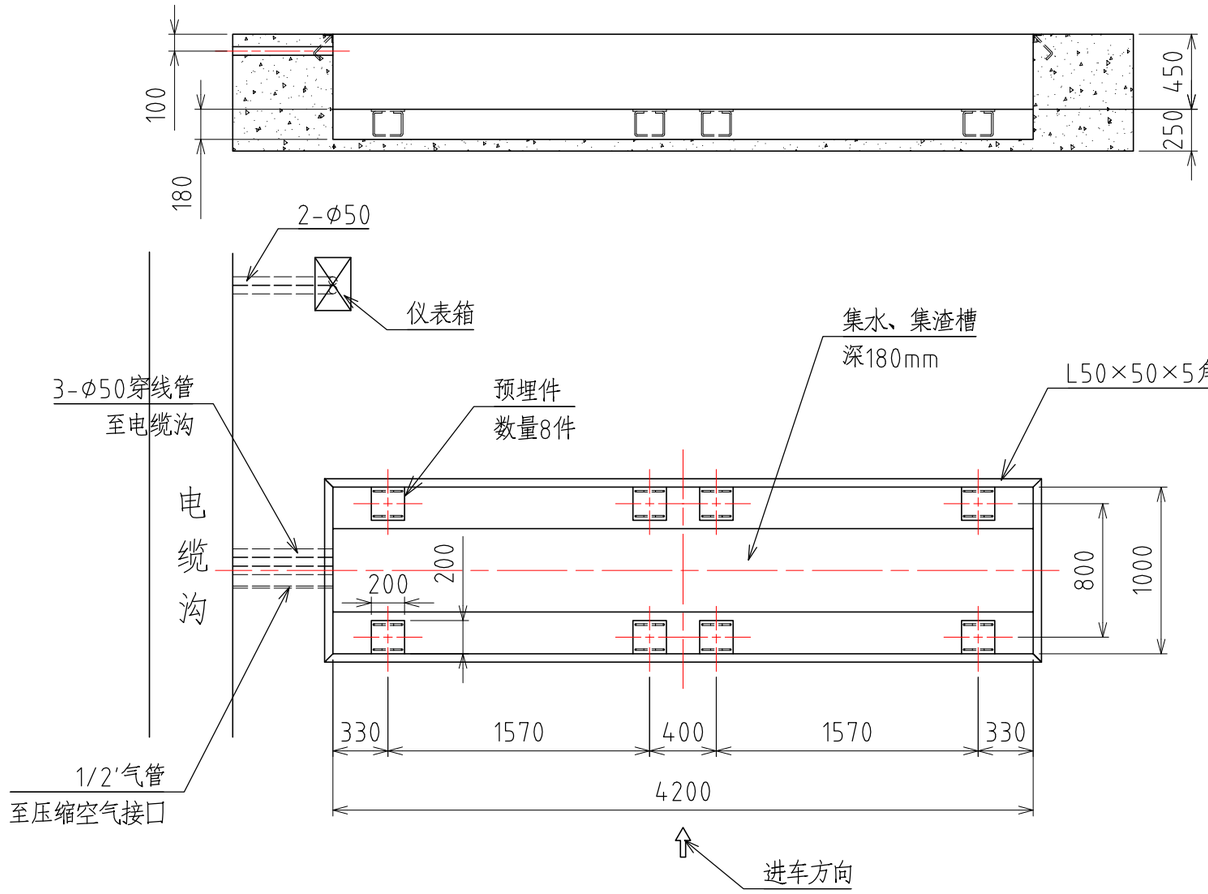

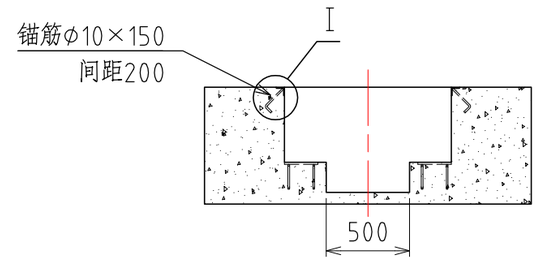

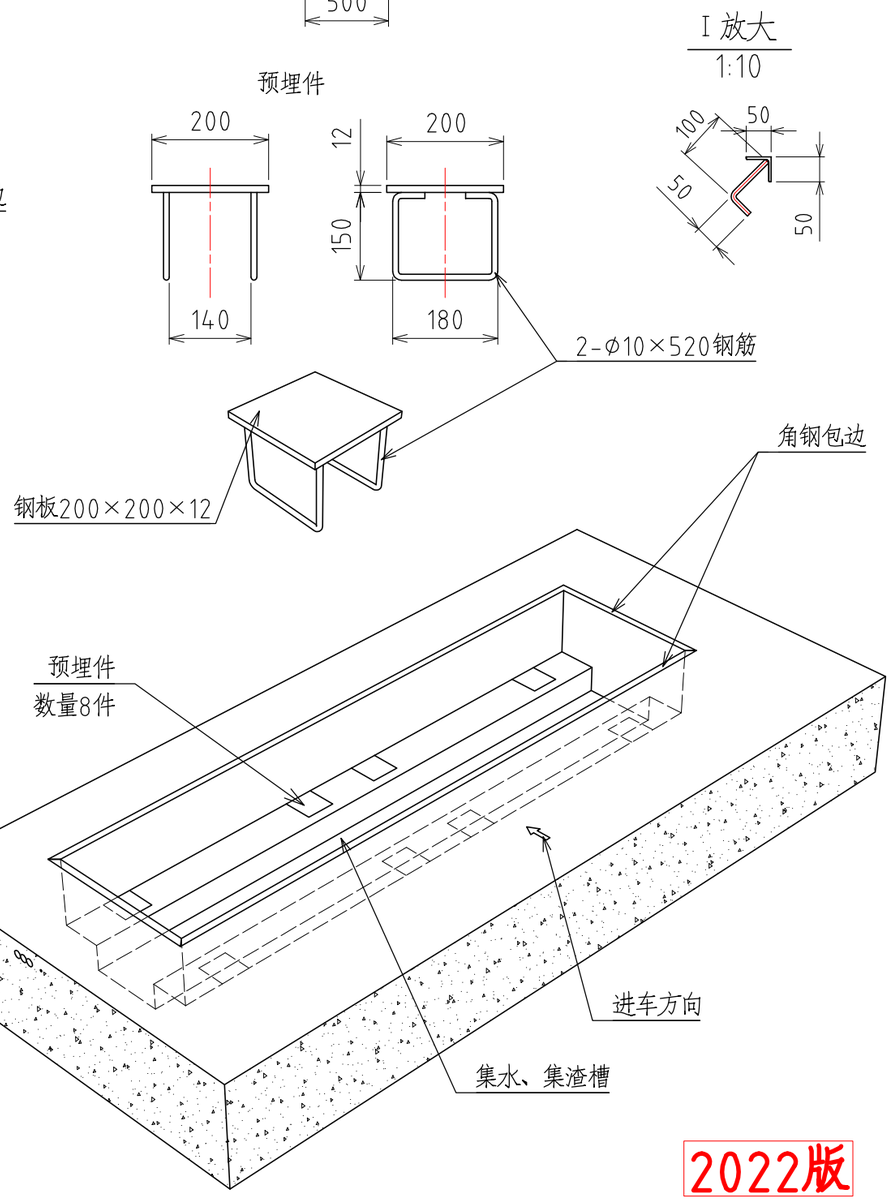

技术要求

1、根据土质情况地基应适当配置钢筋，地基需做防水处理；

2、混凝土强度等级不低于C25，混凝土厚度不小于250mm。

3、配电要求：设2组空气开关，220V/30A一组，380V/100A一组。

4、预埋地线,接地电阻小于4Ω。

5、压缩空气管采用½'镀锌钢管，管口带½'内螺纹接头。

2022版

比例	日期	数量	材料	名称
1:35	2022/03/10			汽车制动检验台地基图
设计		成 都 新 成 汽车检测设备有限公司		图号 ZD-3EA-9001
审核				